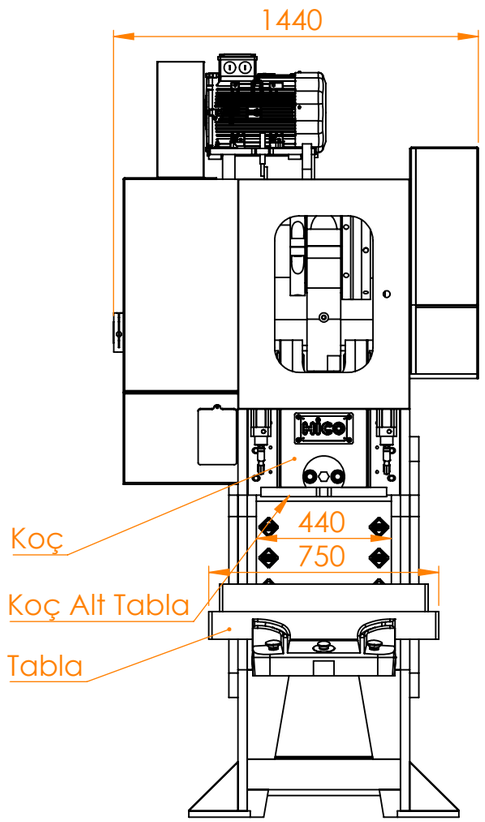

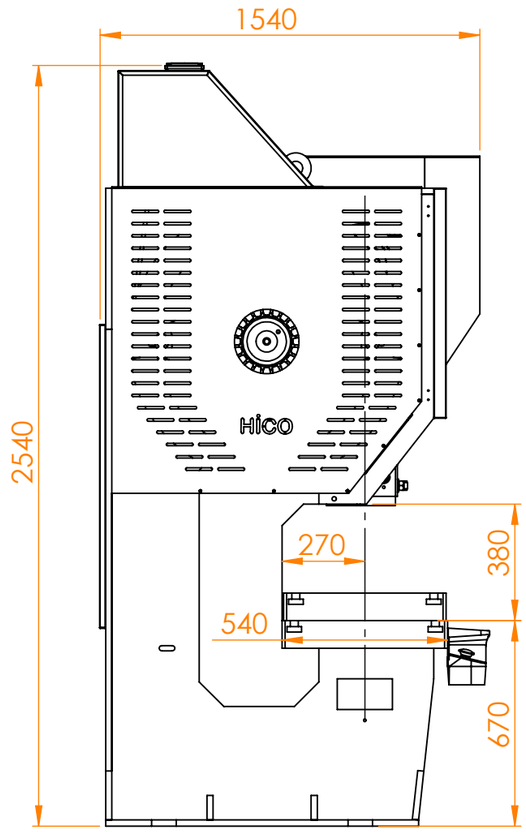

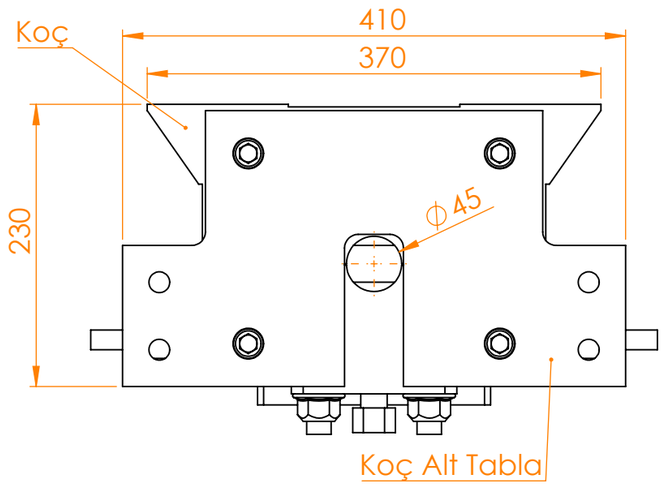

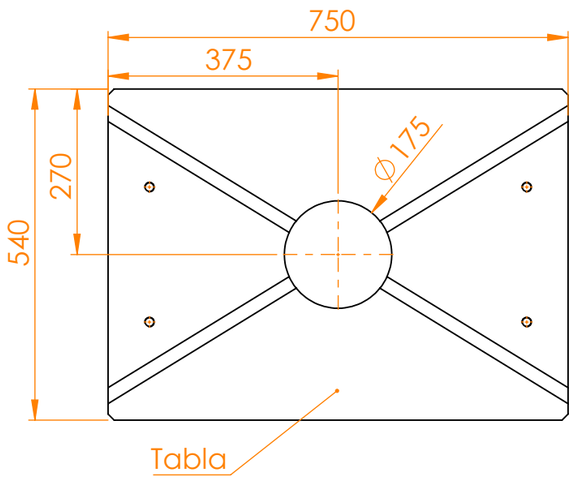

Standart Özellikler:

- Çelik Konstürksiyon Gövde
- Hava Kavramalı
- Ayarlanabilir Strok
- Krank Eksantriği Tüm Çapta Dolu
- Biyel Kolunda Layner Sac Sistemi
- Merkezi Yağlama
- Ayarlanabilir Arka Kızaklar
- 4 Yüzeyden Yataklanmış Koç
- Cır-Cır Aparatlı Reglaj Ayarı
- Mekanik Disk Sigorta Aşırı Yük Koruma Sistemi
- Gövdeye Kaynaklı Dişli Kutusu
- Dişliler Kapalı Sistem Yağ İçinde Çalışır
- T kanallı Tabla
- T kanallı İlave Tabla
- Malzeme ve Hurda Oluğu
- Manuel El Gres Pompası
- Ayak Pedalı
- Çift El Kumanda Sistemi
- Tek - Sürekli - Kesintili Vuruş - Sürücü Modu Seçenekleri
- PLC Uygulamalı
- 7" Operatör Paneli
- 3 Renkli İkaz Lambası
- Güvenlik PLC'si
- CE Direktiflerine Uygunluk
- Işın Bariyeri ve Panjuru
- Pres Emniyet Valfi
- Pnömatik Koç Dengeleme Silindirleri

Opsiyonel Özellikler:

- Elektrikli ve Zaman Ayarlı Otomatik Gres Yağlama Sistemi
- Ayarlanabilir Devir Sayısı Sistemi

	Değer	Birim
Kapasite	80	Ton
Boğaz Derinliği	270	mm
Koç - Tabla Mesafesi	380	mm
İlave Tabla Koç Arası Mesafe	295	mm
Duvarlar Arası Mesafe	440	mm
Koç Ayarı	75	mm
Pres Genişliği	1440	mm
Pres Yüksekliği	2540	mm
Pres Derinliği	1540	mm
Tabla Delik Çapı	Ø175	mm
Table Derinliği	540	mm
Tabla Genişliği	750	mm
Mors Deliği Çapı	Ø45	mm
Koç Ebatları	370 × 230	mm
Tabla Yerden Yükseklik	670	mm
Strok	10-95	mm
Strok Adedi	56	s/dk
Motor Gücü	7,5	kW
Motor Hızı	1500	d/dk
Yaklaşık Ağırlık	3900	kg

A3 ISO 128	HP_80_PK_AEP_MS	Teknik Özellikler		Syf No
TASARIM / DESIGNED	Taha Canat	08.05.2014		1/1
ÇİZEN / DRAWN	Taha Canat	17.10.2025		
KONTROL / CHECKED				

HİCO Eksantrik Pres

HİCO MAKİNA ve MÜHENDİSLİK LTD. ŞTİ. önceden haber vermeksizin ölçülerde değişiklik yapma hakkınısaklı tutmaktadır.